ritter
CARTRIDGES

Картриджи для герметика

Sealant-Cartridges

литье - печать - поставка

Как брэнд-поставщик, Ritter GmbH производит исключительно собственными силами в соответствии с DIN EN ISO 9001:2008
As a brand supplier, the Ritter GmbH manufactures exclusively in-house in accordance with DIN EN ISO 9001:2008

литье - печать - поставка

минимальные затраты
максимальная эффективность

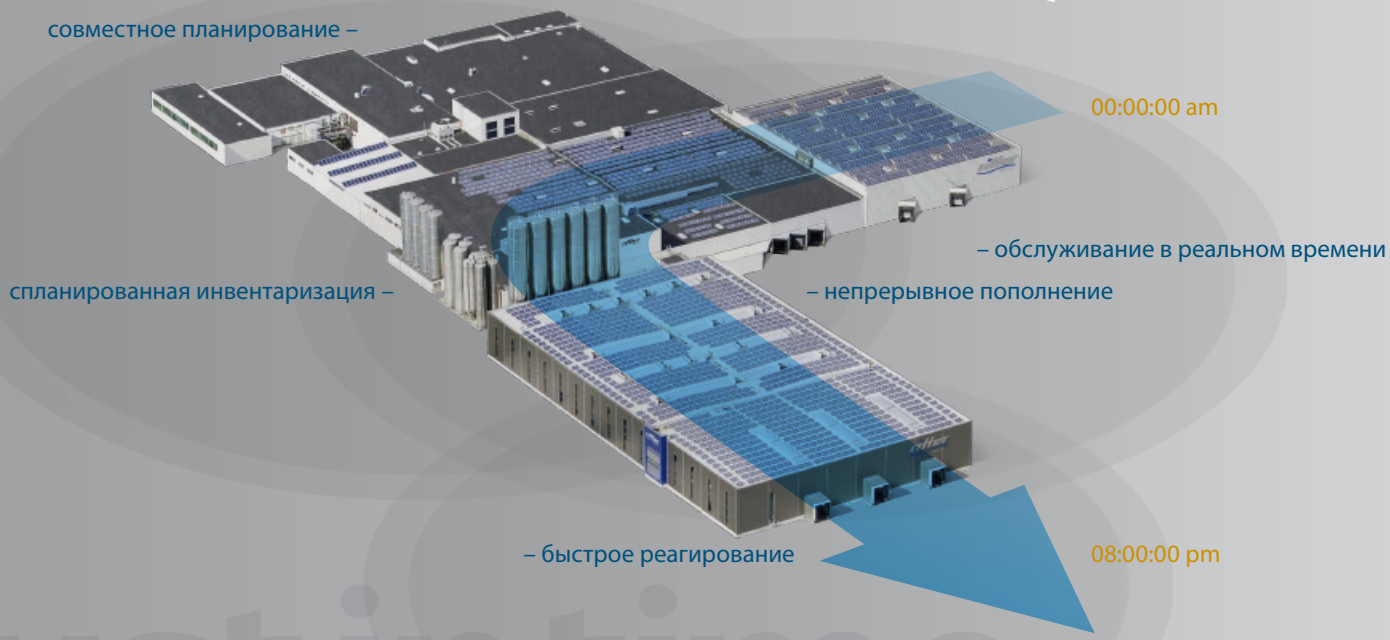

Управление цепями поставок

Just intime быстрое реагирование и Just in Time производство | Уменьшение инвентаризации | Сокращение установленного времени | Улучшение потока товаров | Повышенное внимание к отношениям с поставщиком | Экономное производство

Supply Chain Management

Manufacturing cartridges for sealants and adhesives in impeccable quality is our core competence.
At Ritter, this commitment is substantially supported by our in-house product engineering and the integrated tool shop.
What is more, Ritter GmbH offers her customer portfolio diverse logistics concepts for Supply Chain Management.

Let´s discuss your requests and requirements in order to make Ritter find the efficient tailor-made solution for you.

Ritter GmbH offers logistic solutions regarding:

– Reduction of stock level
– Shorter order lead time
– Avoid bullwhip-effect
– Reduction of freight costs
– Reduction of administrative costs

Управление цепями поставок

Производство картриджей для герметиков и клеев безупречного качества является нашей основной компетенцией.
В Ritter это обязательство поддерживается нашим инженерным отделом и интегрированным инструментальным цехом.
Более того, Ritter GmbH предлагает своим клиентам портфолио для разнообразных логистических концепций по управлению цепями поставок.
Давайте обсудим Ваши запросы и требования, чтобы Ritter нашел наиболее эффективное решение именно для Вас.

Ritter GmbH предлагает логистические решения по:
– снижению складских запасов
– укороченному сроку реализации заказа
– избежанию буллуип эффекта
– снижению стоимости транспорта
– снижению административных расходов

Андреас Руф,
вице-президент по продажам

Картриджи для герметика

дизайн продукции |

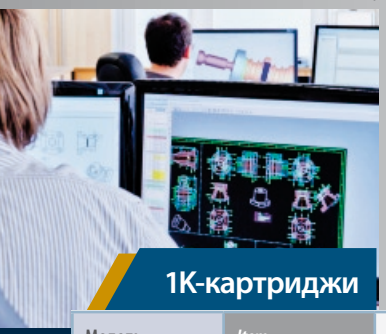

1К-картриджи

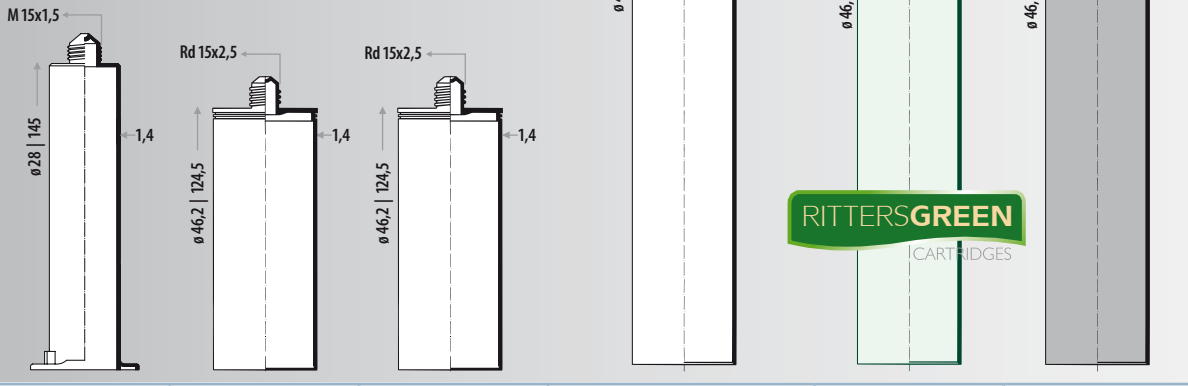

Модель	*Item*	RG 8	RG 15	PRG 15	DRG 32		DRG 32 GREEN	DRG 32 REC
Описание	*Description*				Тонкостенный картридж | Thin-wall cartridge			
Объем	*Volume*	80 ml	150 ml	150 ml	310 ml			
Вес	*Weight*	19 gr	28,5 gr	34 gr	40 gr			
Материал	*Material*	HD PE	HD PE	PA	HD PE		Материал биологического	происхождения Переработанный
Цвет	*Color*	белый | white	белый | white	белый | white	белый | white	натуральный natural	белый | white	черный | black
№ товара	*Reference*	10105-0000	10109-0000	10302-5000	10103-0000	10203-0000	10703-0000	10603-0000

инструментальный цех |

1К-картриджи

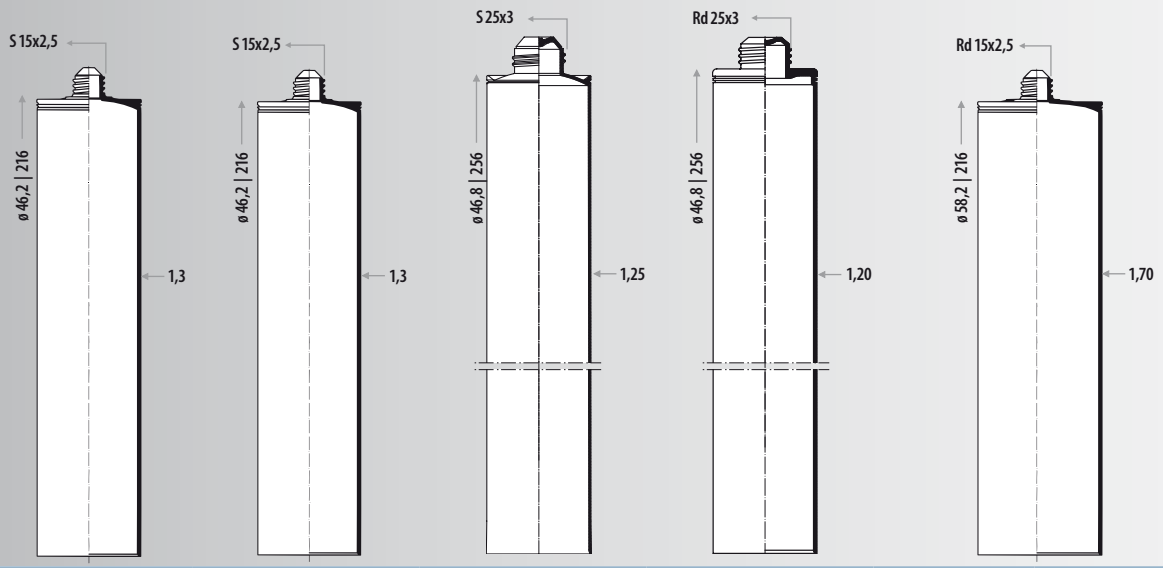

Модель	*Item*	TRG 32	TRG 32 HT	RG 40	PRG 40	RG 50	
Описание	*Description*						
Объем	*Volume*	310 ml	310 ml	400 ml	400 ml	500 ml	
Вес	*Weight*	38 gr	38 gr	48 gr	68 gr	63 gr	
Материал	*Material*	PP	PP	HD PE	PA	HD PE	
Цвет	*Color*	полупрозрачный translucent	с высокой прозрачностью higlhy transparent	*белый | white*	*белый | white*	*белый | white*	натуральный natural
№ товара	*Reference*	10120-0000	10123-0000	10110-0000	10126-0000	10111-0000	10211-0000

все длина в мм

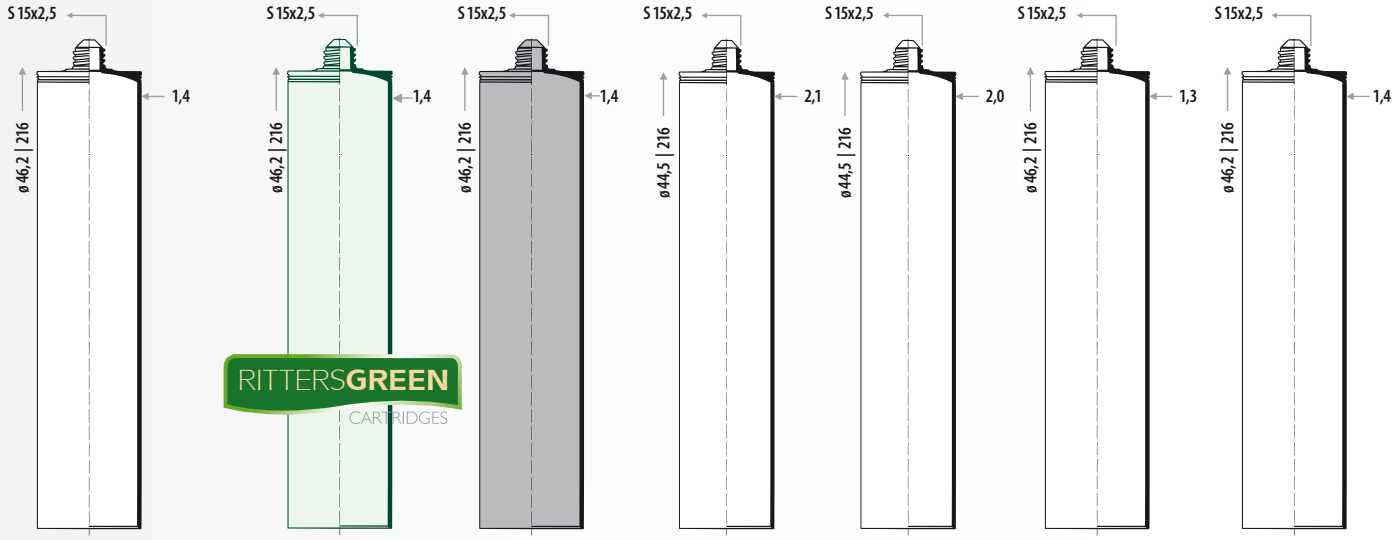

RG 32		RG 32 GREEN	RG 32 REC	RG 29	RG 29 L	PRG 32	PRG 32 S
310 ml				290 ml	290 ml	310 ml	310 ml
47 gr				69 gr	66 gr	50 gr	55 gr
HD PE		Материал биологи-ческого	происхождения Пере-работанный	HD PE	HD PE	PA	PA
белый | white	натуральный natural	белый | white	черный | black	белый | white	белый | white	белый | white	белый | white
10101-0000	10201-0000	10501-0000	10601-0000	10117-0000	10917-0000	10102-0000	10104-0000

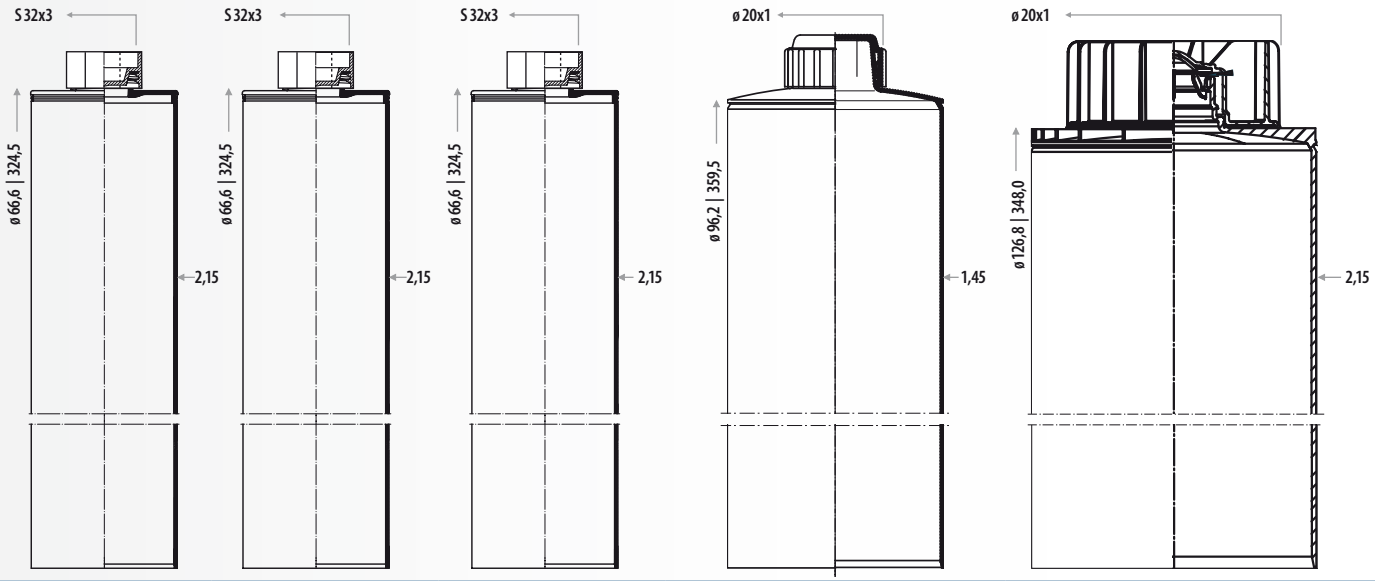

	RG 100	PRG 100	TRG 100	Karat	R2 S
	с винтовой крышкой with screw cap	с винтовой крышкой with screw cap	с винтовой крышкой with screw cap	с винтовой крышкой with screw cap	стоячая крышка, уплотнительное кольцо, поршень stand cap, sealing ring, piston
	1 l	1 l	1 l	2 l	3,6 l
	152 gr	184 gr	142 gr	182 gr	339 gr
	HD PE	PA	PP	PP	PP
	белый | white	*белый | white*	полупрозрачный translucent	натуральный | natural	черный | black
	10113-0000	10113-0004	10113-0010	10114-0000	10162-0000

Поршни

инструментальный цех: контроль качества

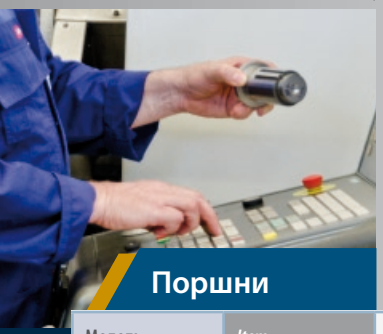

Поршни

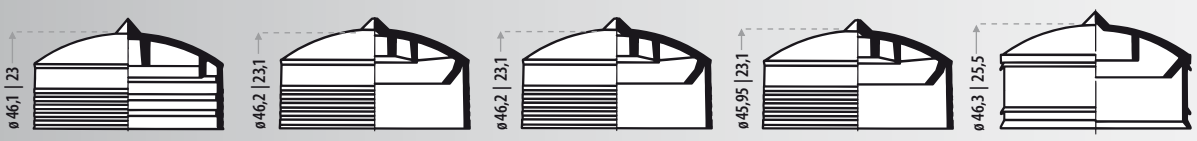

Модель	*Item*	RK 01	RK 02	RK 02 H	RK 02 LO	RK 11 MB
Описание	*Description*	для 310 мл картриджей for 310 ml cartridges				
Вес	*Weight*	6,5 gr	5,6 gr	5,6 gr	5,6 gr	6,5 gr
Материал	*Material*	HD PE	HD PE	HD PE	HD PE	LD PE
Цвет	*Color*					
№ товара	*Reference*	12001-0000	12002-0000	12002-0004	12002-0009	12005-0014

монтажный инструмент

Поршни

Модель	*Item*	RK 10 PA	RK 30	RK 8	RK 40
Описание	*Description*	для 310 мл картриджей for 310 ml cartridges	для толстостенных картриджей RG 29 for thickwall catridges RG 29	для картриджа RG 8 for cartridge RG 8	для картриджа RG 40 for cartridge RG 40
Вес	*Weight*	5,2 gr	6,5 gr	1,35 gr	7 gr
Материал	*Material*	PA	LD PE	HD PE	LD PE
Цвет	*Color*				
№ товара	*Reference*	12004-0000	12078-0000	12038-0000	12011-0000

все длина в мм

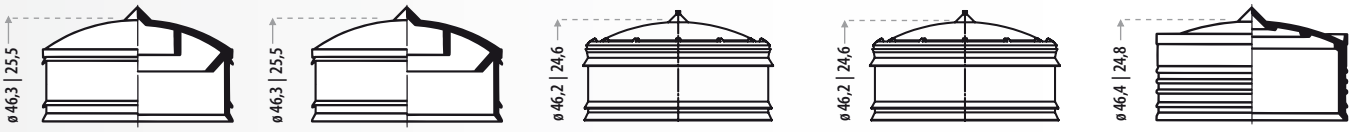

	RK 11 MBH	RK 11C	RK 11 PREMIUM*	RK 11 PREMIUM H*	RK-MB
	для 310 мл картриджей for 310 ml cartridges				
	6,8 gr	6,4 gr	6,2 gr	6,2 gr	5,2 gr
	HD PE	LD PE / HD PE	LD PE	HD PE	HD PE
	12005-0013	12005-0007	12005-0016	12005-0017	12006-0000

**запантентовано*

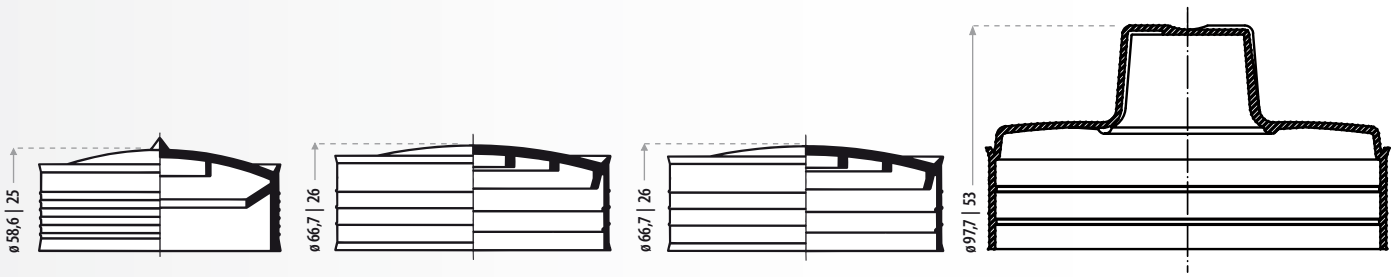

	RK 50	RK 100	PRK 100	Поршень карат | Karat-Kolben
	для картриджа RG 50 for cartridge RG 50	для картриджа RG/PRG 100 for cartridge RG /PRG 100	для картриджа RG/PRG 100 for cartridge RG /PRG 100	Поршень для карат-картриджа Piston for Karat-Cartridge
	11,6 gr	13 gr	16,5 gr	23,6 gr
	LD PE	LD PE	PA	PP
				натуральный | natural
	12012-0000	12014-0000	12014-0001	12047-0000

Насадки

введение картриджа

Насадки

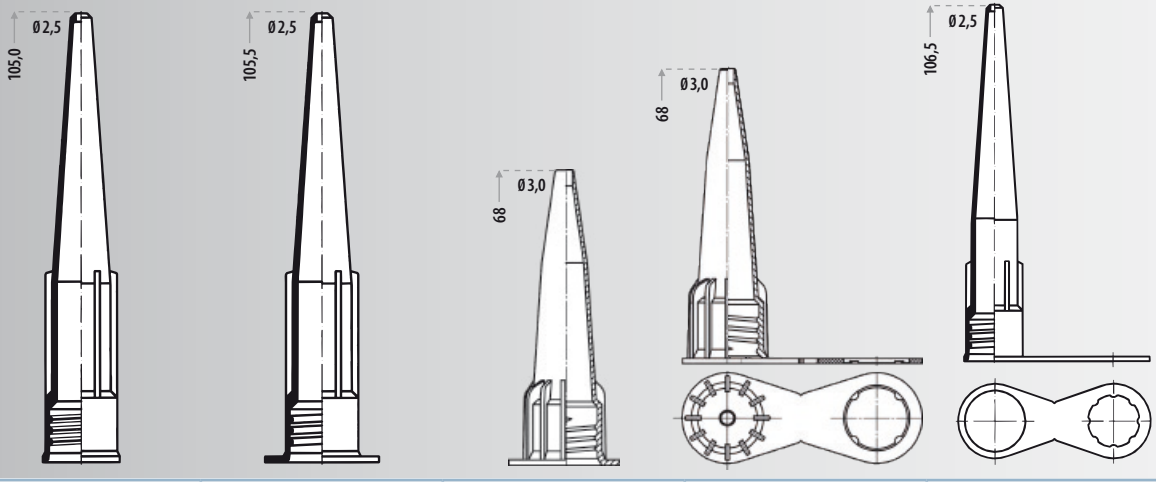

Модель	*Item*	RDA	RD 03	RD 14	RDC 14	RDC 07
Описание	*Description*	Автоматическая насадка Automatic nozzle	Автоматическая насадка с бортом Automatic nozzle with flange	для герметиков с высокой степенью вязкости for high viscosity sealants		с зажимом with clip
Вес	*Weight*	3,2 gr	4,1 gr	2,6 gr	2,8 gr	4,3 gr
Материал	*Material*	HD PE	HD PE	HD PE	HD PE	HD PE
Цвет	*Color*					
№ товара	*Reference*	13010-0000	13003-0000	13018-0000	13018-2000	13005-0000

цифровая

Насадки

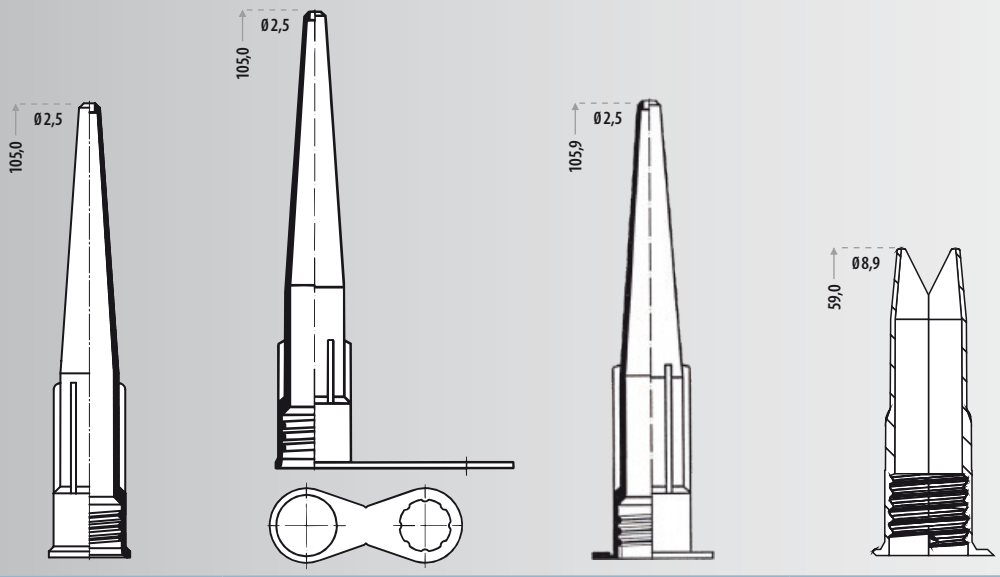

Модель	*Item*	RD 04	RDC 05	RD 06	RD 07 V
Описание	*Description*	с мелкой резьбой with fine thread	мелкой резьбой и зажимом with fine thread and clip	с мелкой резьбой и фланцом with fine thread and flange	V-образная насадка V-nozzle
Вес	*Weight*	3,7 gr	4,2 gr	4,2 gr	3,0 gr
Материал	*Material*	HD PE	HD PE	HD PE	HD PE
Цвет	*Color*				
№ товара	*Reference*	13004-0000	13026-0000	13038-0000	13037-0000

все длина в мм

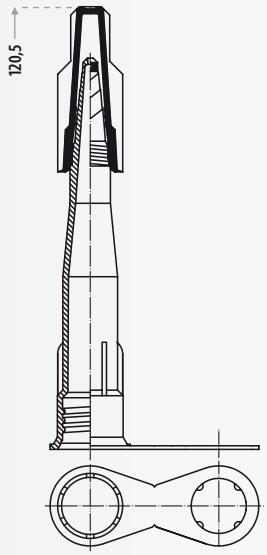

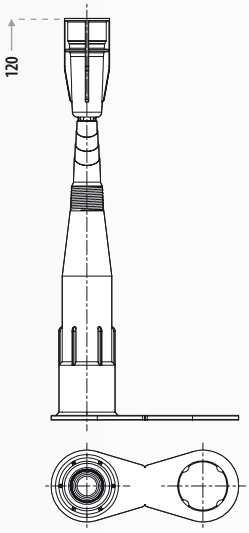

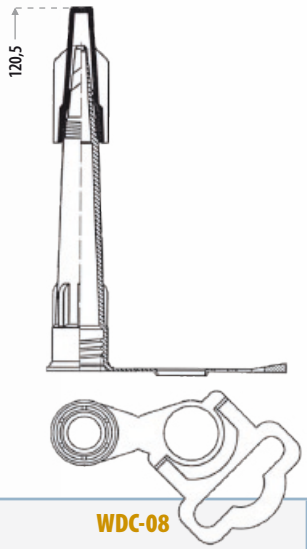

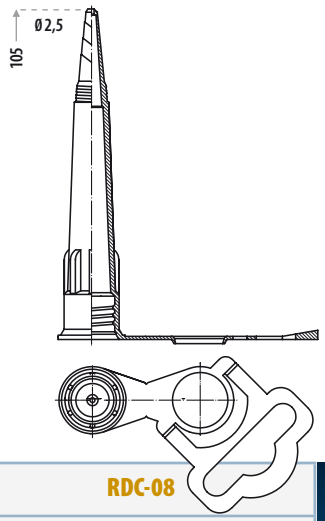

	WDC 07 P	Snap-Off	WDC-08	RDC-08
	с зажимом и крышкой with clip and cap		с крышкой и зацепкой with cap and hinge	с зацепкой with hinge
	5,2 gr	4,5 gr	7,7 gr	5,3 gr
	HD PE	HD PE	HD PE	HD PE
	13019-0000	13057-0000	13029-0000	13028-0000

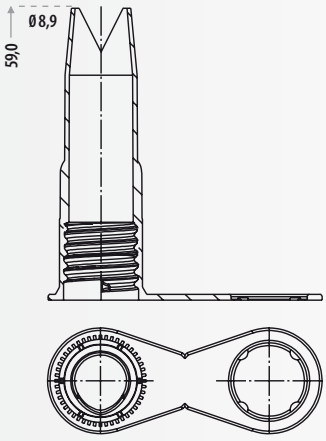

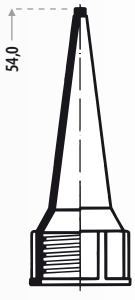

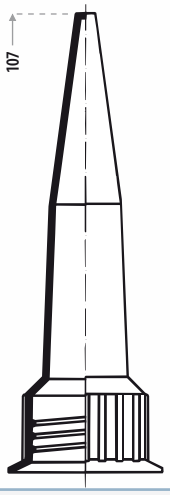

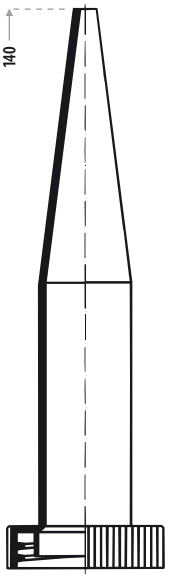

	RDC 07 V	RDZ	RD 8	RD 40	RD 100
	с зажимом и крышкой V-Nozzle with Clip	Насадка для окна / дверных рам Nozzle for window / door frame	для картриджа RG 8 for cartridge RG 8	для картриджа RG 40 for cartridge RG 40	для картриджа RG/PRG/TRG 100 for cartridge RG/PRG/TRG 100
	3,5 gr	2,6 gr	1,5 gr	6,8 gr	17,0 gr
	HD PE	HD PE	HD PE	HD PE	HD PE
	13007-0000	13014-0000	13011-0000	13012-0000	13013-0000

Аксессуары

Склад |

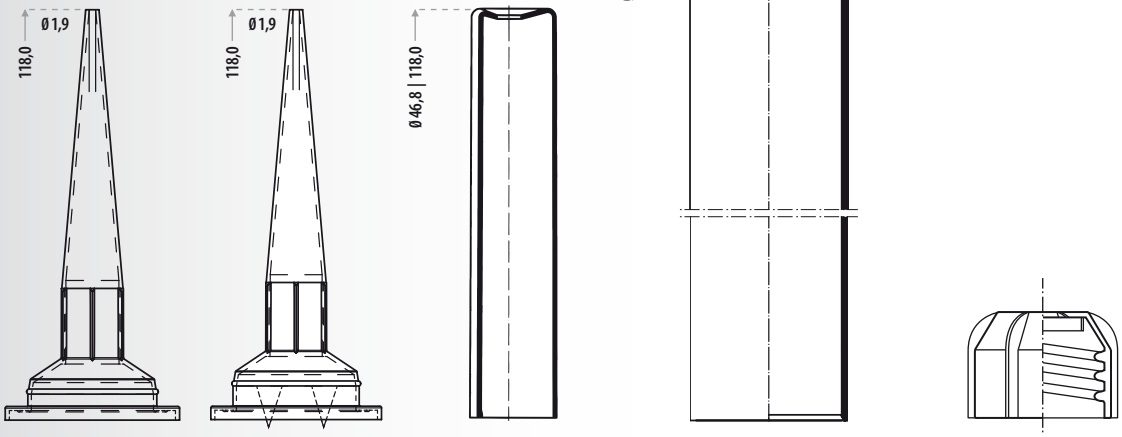

Аксессуары

Модель	*Item*	RDF	RDF-E	AST 8	WR 30	WR 30	Винтовая крышка
Описание	*Description*	для поэтиленового пакета for sausage pack	Поршень для полиэтиленового пакета | for sausage pack with insert	Толкатель для RG 8 Discharge ram for RG 8	Поэтиленовый пакет – объем 300 мл Sausage pack – Volume 300 ml		для 310 мл картриджей for 310 ml cartridges
Вес	*Weight*	8 gr	8,2 gr	8,2 gr	50,5 gr		
Материал	*Material*	HD PE	HD PE	HD PE	HD PE		
Цвет	*Color*	натуральный natural	натуральный natural	черный black	белый white	натуральный natural	натуральный natural
№ товара	*Reference*	14042-0000	14043-0000	4008-0001	10115-0000	10215-0000	91501-2430

just in time логистика |

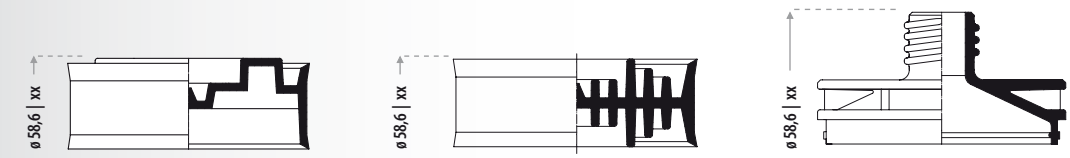

Аксессуары

Модель	*Item*	Поршень для полиэтиленового пакета Sausage piston	Поворачивающийся поршень Reversible piston	Поворачивающийся поршень Shoulder piece
Описание	*Description*	для WR 30 | for WR 30	для WR 30 | for WR 30	для WR 30 | for WR 30
Вес	*Weight*	7,9 gr	14,5 gr	9 gr
Материал	*Material*	HD PE	HD PE	PP
Цвет	*Color*	натуральный | natural	натуральный | natural	*белый | white*
№ товара	*Reference*	12040-0000	12039-0000	14015-0001

Декорация

В двух словах

Ritter GmbH изготаливает картриджи для герметика из HDPE, PP или PA, а также наносит на них печать
в соответствии с потребностями клиентов.
Наше издательское отделение разрабатывает и наносит дизайн на упаковку методом трафаретной печати, либо используя цифровую печать.
Решение по выбору трафаретной или цифровой печати зависит от размера партии печати, особенностей дизайна
и концепций JIT.
Пожалуйста, свяжитесь с Вашим специалистам Ritter для дополнительной информации.

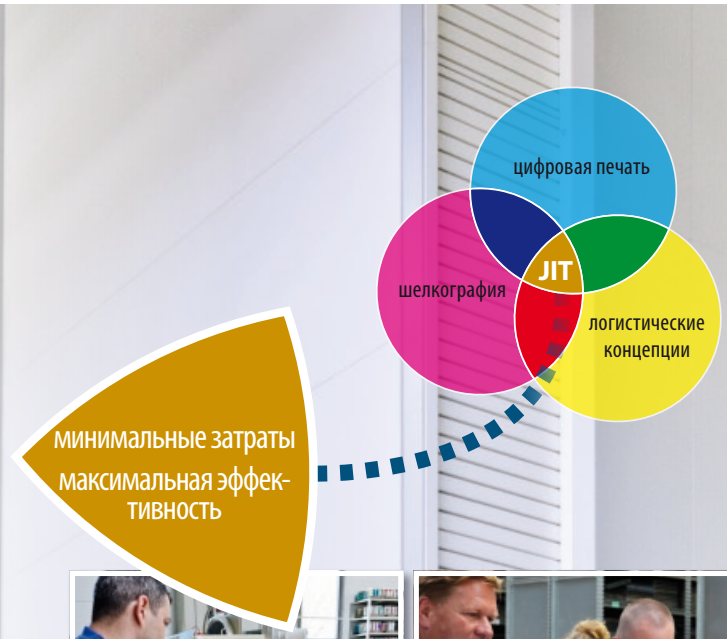

To put it in a nutshell

Ritter GmbH moulds sealant cartridges from HDPE, PP or PA and decorates them on printing machines as per the needs of her customers.
The DTP-department within Ritter processes the printing designs and prepares them either for silk screen or for digital printing.
The decision, whether to choose silk screen or digital printing depends on printing lot size, characterisitcs of printing design and JIT-concepts.

Please contact your specialists at Ritter for further information.

Ritter GmbH
Kaufbeurer Str. 55
86830 Schwabmünchen
Германия

Телефон: +49 8232 5003-68
www.ritter-cartridges.de

Ritter является одним из ведущих мировых производителей картриджей для клеев и герметиков. Мы будем рады предоставить Вам более подробную информацию по нашей продукции, а также консультацию.

Ritter is one of the world´s leading manufacturers of cartridges for adhesives and sealants. We will be happy to provide more detailed product information and consultancy.

ENERGY SYSTEM CERTIFICATION ISO 50001 DNV

TÜVRheinland ZERTIFIZIERT
Management System ISO 9001:2008
www.tuv.com ID 9105070670

Возможны изменения в технических деталях. Различный дизайн картриджей и вспомогательного оборудования, а также масштаб рисунков предоставляются по запросу. Размеры даны только для информации и не могут быть применены для какого либо контроля качечтва.

Changes may be made to technical details. Different cartridge designs and auxiliary equipment as well as scale drawings are available on request. The dimensions given are for information only and cannot be applied for any Quality Control.

05.2014 | www.ixin.de/sign